Electrolux PROFESSIONAL

Dispensrar för kylda drycker Dryckeskylare, 32 x 18 liters behållare och agitator

Produkt #

Modell #

Namn #

SIS #

AIA #

CCCRL0 (ECS2D22)

Dryckeskylare för kylda drycker med 2 x 18-liters behållare, agitator och låsbart lock, R290.

Kort specifikation

Pos.

Dryckeskylare för kylda drycker, med 2 x 18-liters behållare och agitator som håller drycken i konstant rörelse och minimerar skumbildning. För 2 smaker i (2) lättrengjorda 18-liters behållare med 23 centimeters frihöjd för glas. Enkelt easy-off system för snabbare och enklare montering och demontering.
Temperaturintervall från 1,7 - 5° C. Förblandad dispenser med bas i rostfritt stål och transparenta plastbehållare med låsbart lock för extra säkerhet.
Kompakt storlek om 52 cm.

Huvudfunktioner

- Agitationsfunktion för färsk juice, kaffe eller te, med system för minimering av skum.
- Enkelt löstagningssystem för snabbare och enklare montering och isärtagning.
- Användarvänlig design för enkel hantering av maskinen.
- Levererar två smaker i lättrengjorda 18-litersskålar med 23 centimeters frihöjd för kopp/glas.

Konstruktion

- Pre-mix dispenser i rostfritt stål, med genomskinliga plastskålar.
- Färre avtagbara delar för att förenkla rengöringen och reducera underhållet.
- Temperaturområde från 1,7 till 5 °C.
- Kompakt storlek på 52 centimeters bredd sparar värdefullt utrymme.
- Luftintag sker från botten med utlopp mot baksidan.
- Låsbart lock för extra säkerhet.
- Köldmedia: R290.

Dispensrar för kylda drycker
Dryckeskylare, 32 x 18 liters behållare och agitator

Front

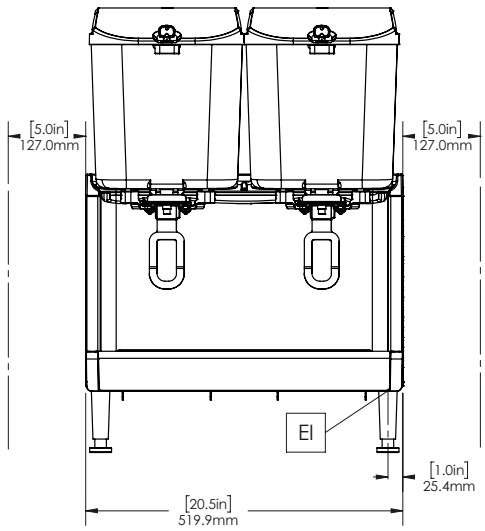

Sida

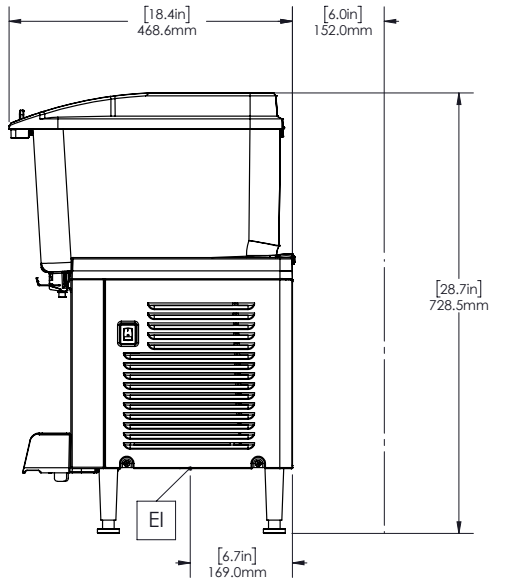

Topp

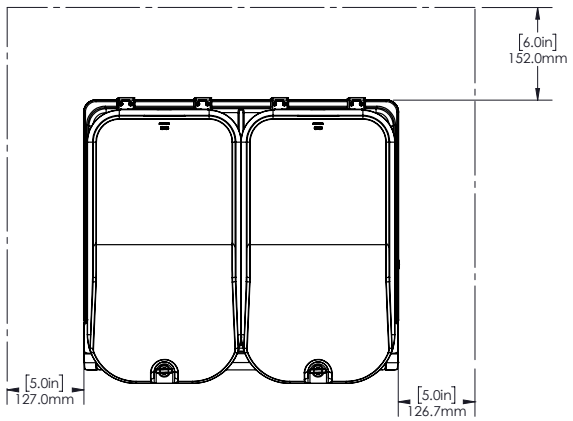

Dispensrar för kylda drycker
Dryckeskylare, 32 x 18 liters behållare och agitator

Företaget förbehåller sig rätten att göra ändringar i de produkter utan föregående meddelande.

2026.10.08

Elektricitet

Spänning:	220-240 V/1N ph/50/60 Hz
Effekt, max:	0.6 kW

Viktig information

Nettovikt:	32 kg
Fraktvikt:	35 kg
Frakthöjd:	530 mm
Fraktbredd:	480 mm
Fraktdjup:	630 mm

Hållbarhetsdata

Köldmedium typ:	R290
Köldmedia mängd:	85 g

Företaget förbehåller sig rätten att göra ändringar i de produkter utan föregående meddelande.